■焊接式肘夹

※变更处用红色文字表示

型式	VARI—1	VARI—2	VARI—3
主体材质	SS400(含淬火衬套)		
自重(g)	845	2130	4100
闭合压力(N)	1960	4900	9800
把手移动角度	116°	120°	120°
臂移动角度	187°	190°	190°
单价(元) 1~9个	385	538	708

RoHS

VARI—1
旧

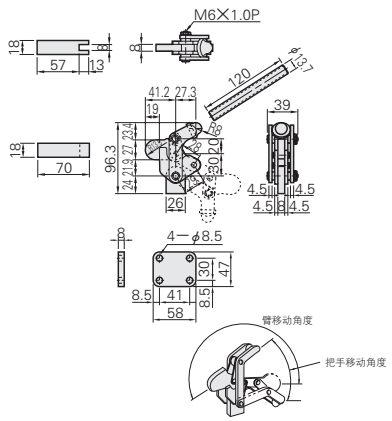

VARI—2
旧

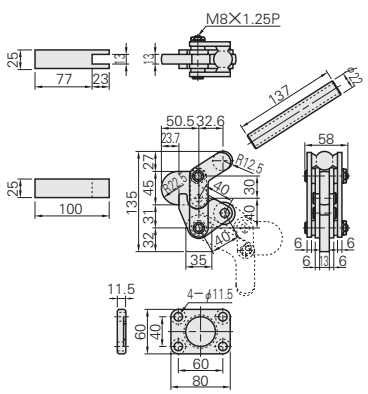

VARI—3
旧

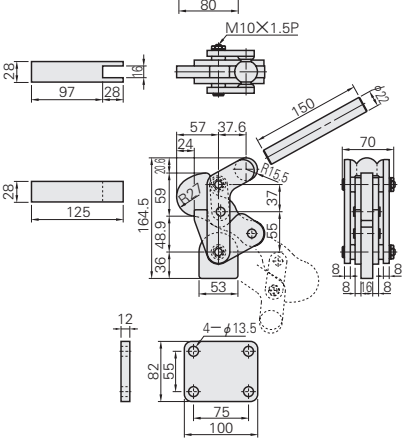

型式	MC09—1	MC09—2	MC09—3
主体材质	SS400(含淬火衬套)		
自重(g)	845	2130	4100
闭合压力(N)	1960	4900	9800
把手移动角度	122°	122°	128°
臂移动角度	196°	191°	197°
单价(元) 1~9个	347	484	637

RoHS

MC09—1(第9天发货)
新

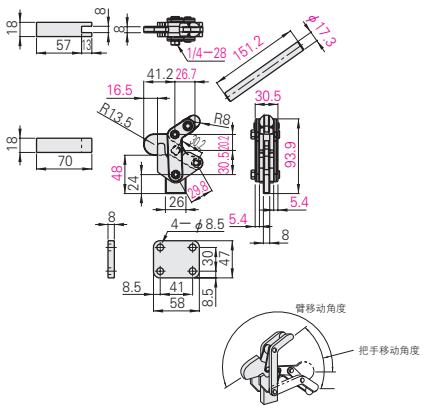

MC09—2(库存品)
新

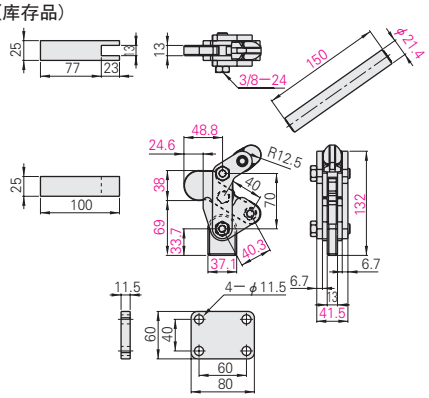

MC09—3(第9天发货)
新

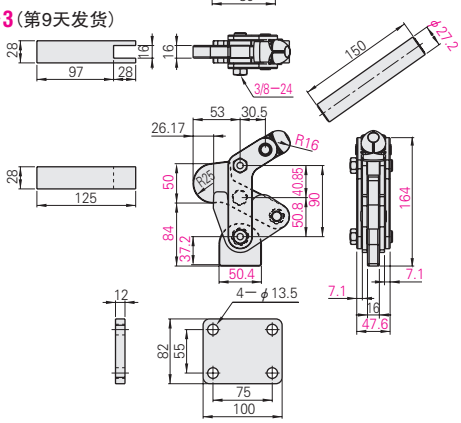

■夹紧用前端金属配件

前端部 M材质	前端部 H硬度	螺栓部 M材质	螺栓部 S表面处理	Type
NBR	肖氏A70	钢	铬酸盐光泽处理	TGB
		不锈钢	—	STGB

TGB
STGB(不锈钢型)
旧

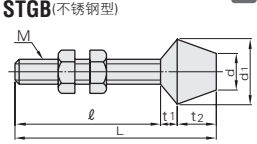

型式 Type	M—ℓ	L	t1	t2	d	d1	单价(元) 1~9个 TGB	STGB
TGB STGB	4—13	23	2	8	8	12	14	30
	4—32	42					17	34
	6—37	51		12	10	16	22	39
	6—87	101					45	—
	8—49	67	5	13	12	19	28	48
	8—105	123					51	—
	10—59	85	6	20	16	24	50	—
	12—66	100	9	25	22	32	56	—

Type	前端部 M材质	前端部 H硬度	螺栓部 M材质	螺栓部 S表面处理
MC□—□□	NBR	肖氏A70	钢	铬酸盐光泽处理
MCS□—□□			不锈钢	—

MC□—□□(库存品)
新
(旧型式 TGB)

MCS□—□□(库存品)
(不锈钢型)
(旧型式 STGB)

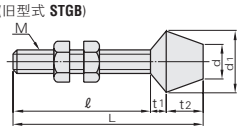

型式	M—ℓ (螺纹有效长度)	L (全长)	t1	t2	d	d1	基准单价(元) 1~9个
MC 4— 15	4—15	23	2	8	8	12	13
MC 4— 32	4—32	42					15
MC 6— 37	6—37	51		12	10	16	20
MC 6— 87	6—87	101					41
MC 8— 45	8—45	63	5	13	12	19	25
MC 8—105	8—105	123					46
MC10— 59	10—59	85	6	20	16	24	45
MC12— 66	12—66	100	9	25	22	32	50

型式	M—ℓ (螺纹有效长度)	L (全长)	t1	t2	d	d1	基准单价(元) 1~9个
MCS4—15	4—15	23	2	8	8	12	27
MCS4—32	4—32	42					31
MCS6—37	6—37	51		12	10	16	35
MCS8—45	8—45	63	5	13	12	19	43

Price 价格 元

■数量折扣表(数量减价未满1分时舍去)

数量	1~9	10~19	20~49	50~100	101~
折扣率	价格表	5%	10%	25%	另行报价